Практическое задание школьного этапа
Всероссийской олимпиады школьников по технологии
2017-2018 учебного года
(номинация «Техника и техническое творчество»)

7-8 КЛАСС

Электротехнические работы

1.Начертите схему с двумя лампами накаливания, включенными параллельно с отдельными элементами управления и общим элементом защиты
2.Соберите эту схему методов пайки и проверьте ее работоспособность
3.Измерьте токи через каждую лампу и общий ток. Как соотносятся токи через каждую лампу и общий ток?
4.Измерьте сопротивление незажженной лампы и определите сопротивление зажженной лампы. Объясните различие сопротивлений

За каждое задание максимум 10 баллов.

Практическое задание школьного этапа
Всероссийской олимпиады школьников по технологии
2017-2018 учебного года
(номинация «Техника и техническое творчество»)

7-8 КЛАСС

Ручная деревообработка

Изготовить угольник

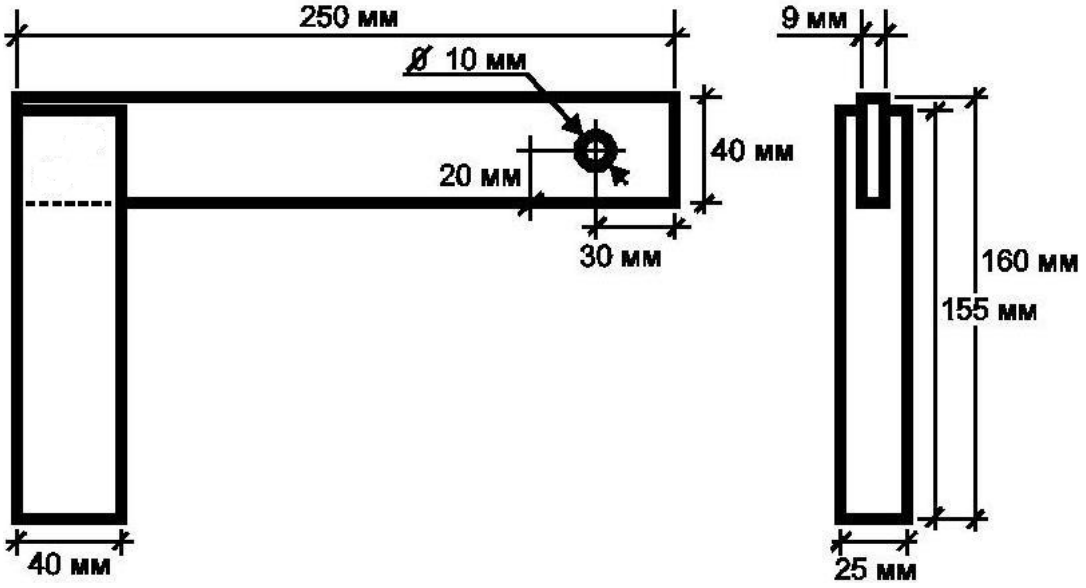

Карта пооперационного контроля

№ п/п	Критерии оценки	К-во баллов	Кол-во баллов, выставленных членами жюри	Номер участника
1.	Наличие рабочей формы (халат, головной убор)	1		
2.	Соблюдение правил безопасной работы. Культура труда (порядок на рабочем месте, трудовая дисциплина).	2		
3.	Разработка эскиза заготовки в соответствии с техническими условиями и требованиями к рабочим эскизам (ГОСТ 21.101)	5		
4.	Технология изготовления изделия:	30		
	- разметка заготовки в соответствии с техническими условиями и разработанным эскизом;	(6)		
	- технологическая последовательность изготовления изделия;	(12)		
	- точность изготовления готового изделия в соответствии с техническими условиями и разработанным эскизом;	(6)		
	- качество и чистовая обработка готового изделия.	(6)		
5.	Уборка рабочего места	1		
6.	Время изготовления – 90 мин (с одним перерывом 10 мин).	1		
	Итого:	40		

Председатель

Члены жюри:

Практическое задание школьного этапа
Всероссийской олимпиады школьников по технологии
2017-2018 учебного года
(номинация «Техника и техническое творчество»)

7-8 КЛАСС

Ручная металлообработка

Изготовить крючок

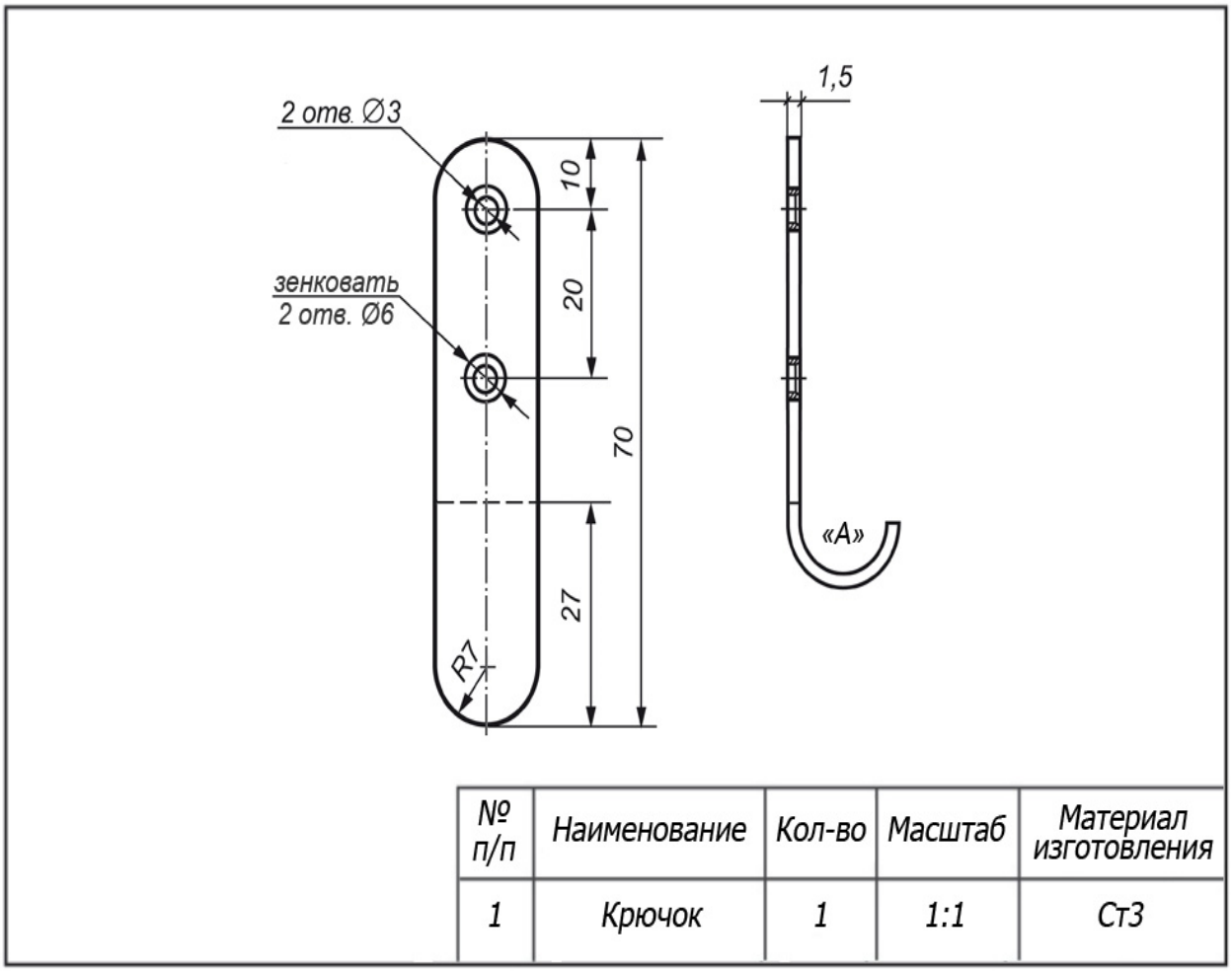

Карта пооперационного контроля

№ п/п	Критерии оценки	К-во баллов	Кол-во баллов, выставленных членами жюри	Номер участника
1.	Наличие рабочей формы (халат, головной убор)	1		
2.	Соблюдение правил безопасной работы. Культура труда (порядок на рабочем месте, трудовая дисциплина).	2		
3.	Разработка эскиза заготовки в соответствии с техническими условиями и требованиями к рабочим эскизам (ГОСТ 21.101)	5		
4.	Технология изготовления изделия:	30		
	- разметка заготовки в соответствии с техническими условиями и разработанным эскизом;	(6)		
	- технологическая последовательность изготовления изделия;	(12)		
	- точность изготовления готового изделия в соответствии с техническими условиями и разработанным эскизом;	(6)		
	- качество и чистовая обработка готового изделия.	(6)		
5.	Уборка рабочего места	1		
6.	Время изготовления – 90 мин (с одним перерывом 10 мин).	1		
	Итого:	40		

Председатель

Члены жюри:

Практическое задание школьного этапа
Всероссийской олимпиады школьников по технологии
2017-2018 учебного года
(номинация «Техника и техническое творчество»)

7-8 КЛАСС

Механическая металлообработка

Изготовить штифт

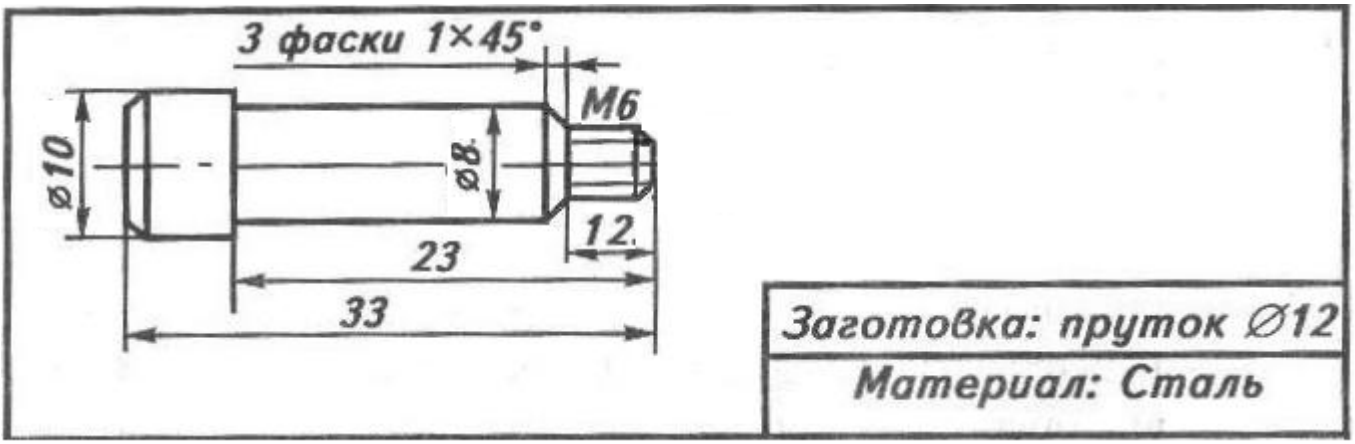

Карта пооперационного контроля

№ п/п	Критерии оценки	К-во баллов	К-во баллов, выставленных членами жюри	Шифр участника
1.	Наличие рабочей формы (халат, головной убор)	**1**		
2.	Соблюдение правил безопасной работы (на токарно-винторезном станке и при нарезании резьбы в слесарных тисках)	**2**		
3.	Соблюдение порядка на рабочих местах. Культура труда	**2**		
4.	Подготовка станка, установка резцов	**1**		
5.	Подготовка заготовки и крепление на станке	**1**		
6.	Технология изготовления изделия: - торцевание заготовки - обтачивание заготовки в соответствии с чертежом и припуском на обработку; - обтачивание заготовки под резьбу ; - снятие фасок на заготовке в соответствии с чертежом; - точность изготовления детали в соответствии с чертежом и техническими условиями; - качество и чистовая (финишная) обработка детали	**26** **(2)** **(14)** **(2)** **(4)** **(2)** **(2)**		
7.	Нарезание резьбы на заготовке в слесарных тисках	**4**		
8.	Уборка рабочих мест	**2**		
9.	Время изготовления – 180 мин. (с двумя перерывами по 10 мин.)	**1**		
	Итого:	**40**		

Председатель:

Члены жюри:

Практическое задание школьного этапа
Всероссийской олимпиады школьников по технологии
2017-2018 учебного года
(номинация «Техника и техническое творчество»)

7-8 КЛАСС

Механическая деревообработка

Изготовить ручку для напильника

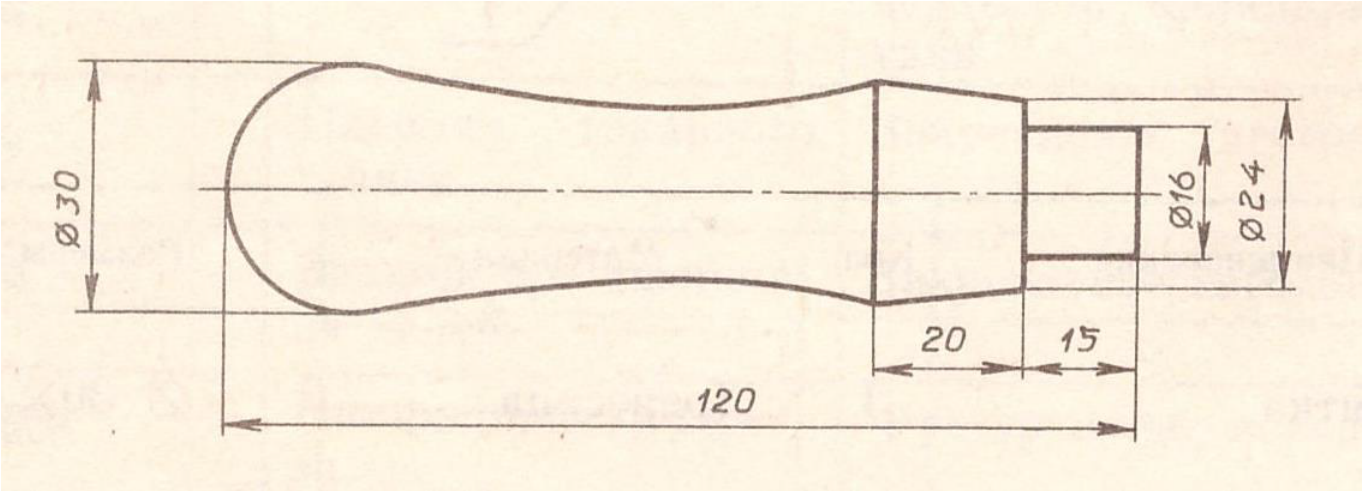

Карта пооперационного контроля

№ п/п	Критерии оценки	К-во баллов	К-во баллов, выставленных членами жюри	Шифр участника
1.	Наличие рабочей формы (халат, головной убор)	**1**		
2.	Соблюдение правил безопасной работы	**2**		
3.	Соблюдение порядка на рабочем месте. Культура труда	**2**		
4.	Подготовка станка и инструментов к работе	**3**		
5.	Подготовка заготовки и установка ее на станке	**3**		
6.	Технология изготовления - черновая проточка заготовки по длине и диаметру с припуском на обработку; - разметка и вытачивание заготовки в соответствие с чертежом и техническими условиями.	**15** **(7)** **(8)**		
7.	Точность изготовления .	**3**		
8.	Качество и чистовая (финишная) обработка	**3**		
9.	Отделка декоративными проточками и трением.	**3**		
10.	Дизайн и оригинальность.	**3**		
11.	Уборка рабочего места.	**1**		
12.	Время изготовления – 180 мин. (с двумя перерывами по 10 мин.)	**1**		
	Итого:	**40**		

Председатель:

Члены жюри: